COLAERT ESSIEUX SYSTEM
11 bis, Route nationale
BP 2 – 59189 STEENBECQUE
Tél. 03 28 43 85 50
Fax 03 28 43 68 63
e-mail : colaert-essieux@wanadoo.fr

BOGIE 5164

CLIENT : Renaultzen

Ressorts : R120 P525 4 leaves in the U-Bolt kit of axle

11 leaves x 20 x 120 in total

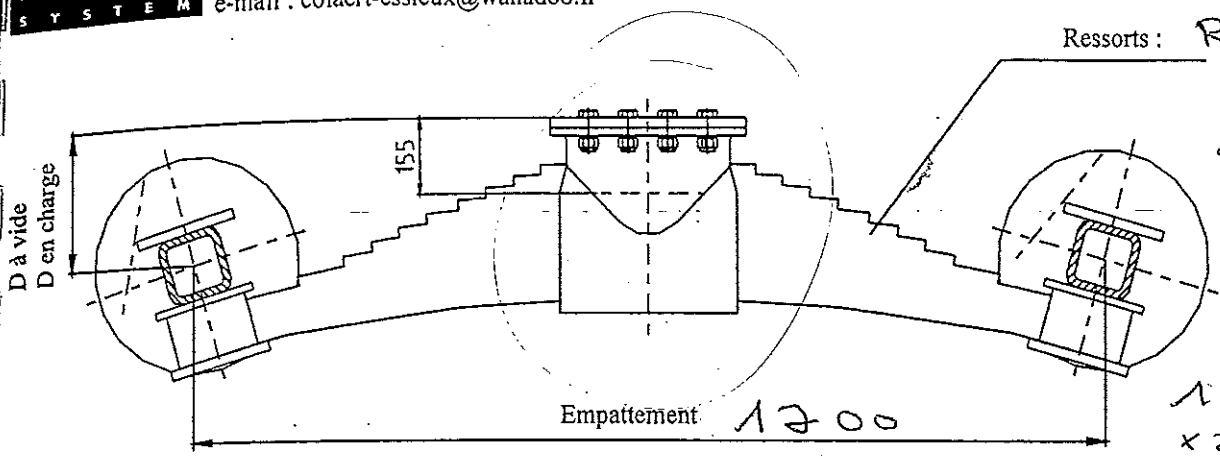

1 rigid axle braked

1 Steering axle braked

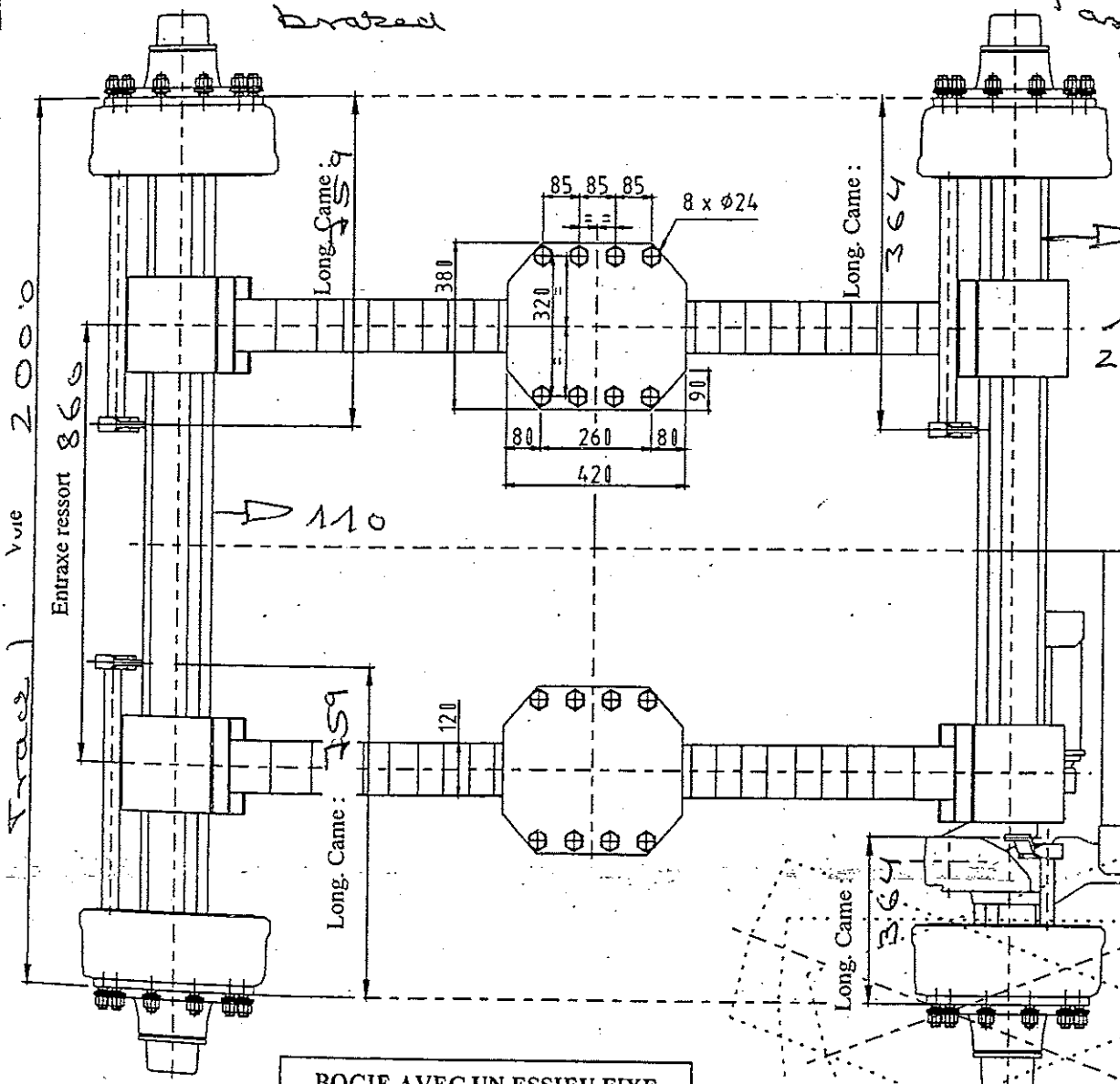

BOGIE AVEC UN ESSIEU FIXE ET UN ESSIEU SUIVEUR

Code bogie : G20GVSS 11009

Code essieu AV : E7519500004

Code essieu AR : S7519500005

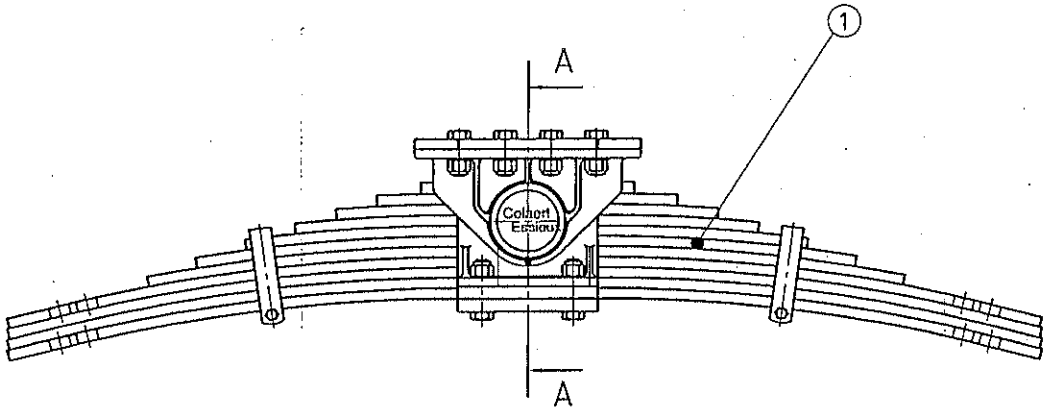

COUPE A-A

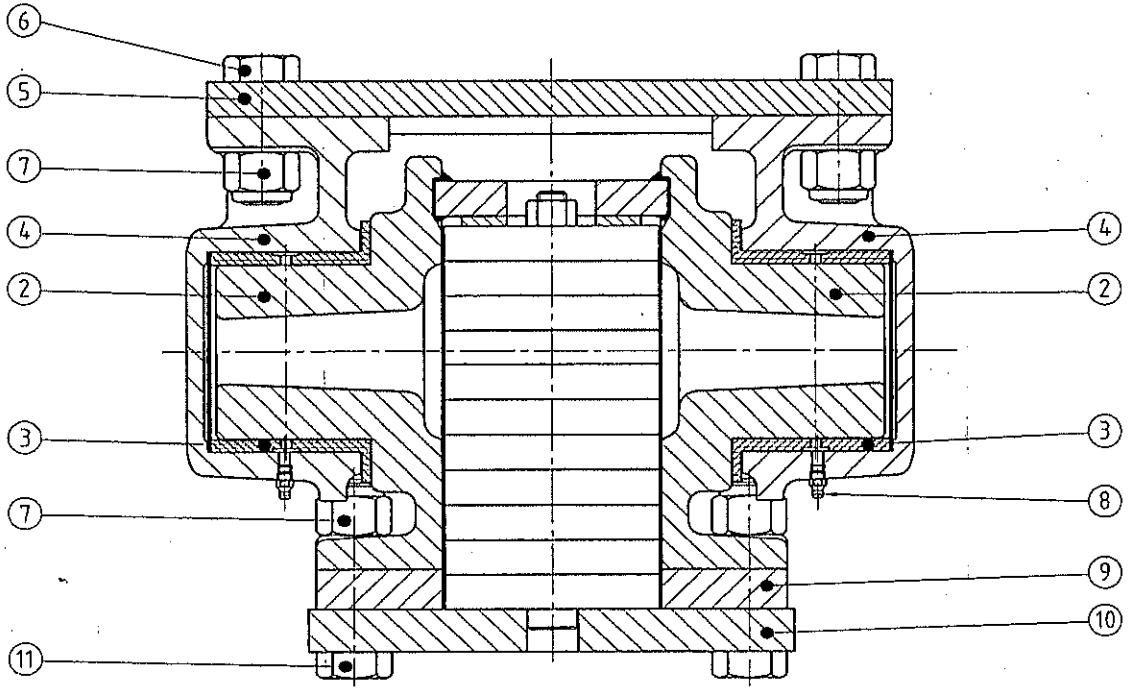

Rep.	Code	Nb	Désignation	Matière
11	92292410	4	Vis H, M24-100 T, 8-8	
10	96760383	1	Plaque de fixation ressort	
9	96760492	2	Cale H20 Lg.260	
8	98870008	2	Graisseur HY. T. SPH. DROIT M8	
7	92412408	12	Ecrou auto-freiné H, M24 T, 8	
6	92292470	8	Vis H, M24-70 T,8-8	
5	96760363	1	Plaque de base	
4	96760362	2	Joue de fixation	
3	93040011	2	Bague D100.6D115 Lg.88	
2	96760382	1	Boite de fixation R120	
1	C85852500E	1	R120PS25 4x20 7x20 E1600/1700	

RAYONS NON-COTES	RUGOSITE Ra en µm	MATIERE - DURETE	POIDS,	Echr

MODIFICATIONS										
MOD. N°	1	2	3	4	5	6	7			Date / Nom
DATE										Date / Nom
N°										

A.D.R. S.p.A		Dessiné par	Contrôlé par	Approuvé par	Vérif. Norme	COTES SANS TOLERANCES
	DATE	16.07.98				
	NOM	F.PRU.				

COLAERT ESSIEUX

COLAERT ESSIEUX S.A.R.L.
59 ...EENBECQUE (FRAN
... la Gare - B.P. n°2
TEL.28 43 85 50 Fax.28 43 85 59

ENSEMBLE SUPPORT
5144

N° CODE
41440012

FORMAT X

INDICE MODIFS	
1	6
2	7
3	8
4	9
5	10

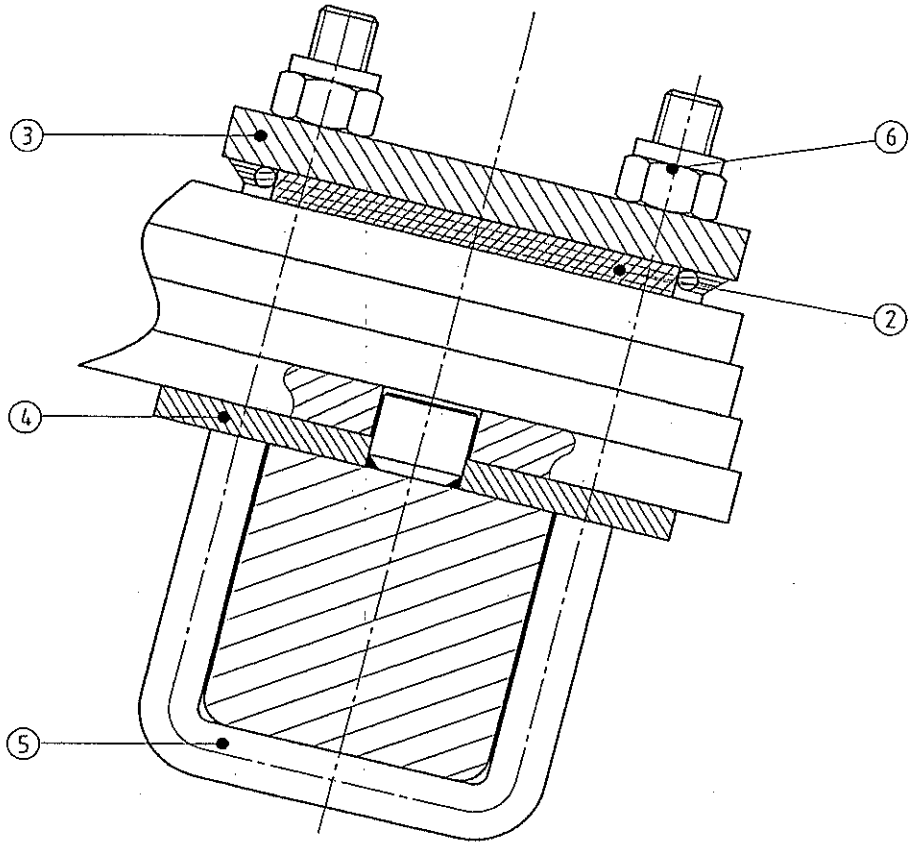

MONTAGE NORMAL

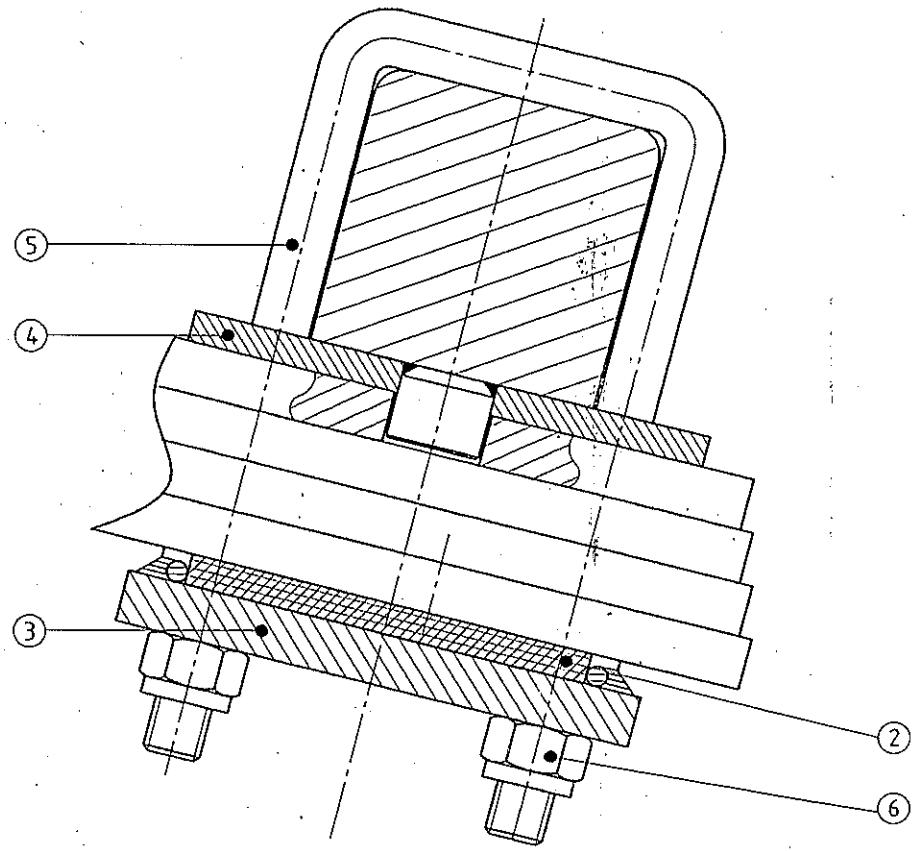

MONTAGE SURBAISSE

Rep.	Code	Nb	Désignation	Matière
6	92412215	8	Ecrou Auto-freiné M22x150 T, 8	
5	B5102341 E	4	Bride B22N112A270	
4	96760556	2	Plaque intermediaire C.110 R.120	
3	96760559	2	Boitier de bridage R.120 C.110 H.92	
2	96760589	2	Plaque en caoutchouc 150x120x15	
1	96770212	2	Ensemble bridage	

RAYONS NON-COTES	RUGOSITE Ra en µm	MATIERE - DURETE	POIDS	Echl

MODIFICATIONS	MOD N°	1	2	3	4	5	6	7
	DATE							
	N°							

Date / Nom / Date / Nom

A.D.R. S.p.A

	Dessiné par	Contrôlé par	Approuvé par	Vérif. Norme	COTES SANS TOLERANCES
DATE	09.10.98				
NOM	F.PRU.				

COLAERT ESSIEUX

COLAERT ESSIEUX S.A.R.L.
59189 STEENBECQUE (FRANCE)
Rue de [illegible]re - B.P n°2
Tél.28 4[illegible] Fax.28 43 85 59

ENSEMBLE BRIDAGE
ESSIEU C.110

N° CODE 96770212

FORMAT X

INDICE MODIFS	
1	6
2	7
3	8
4	9
5	10

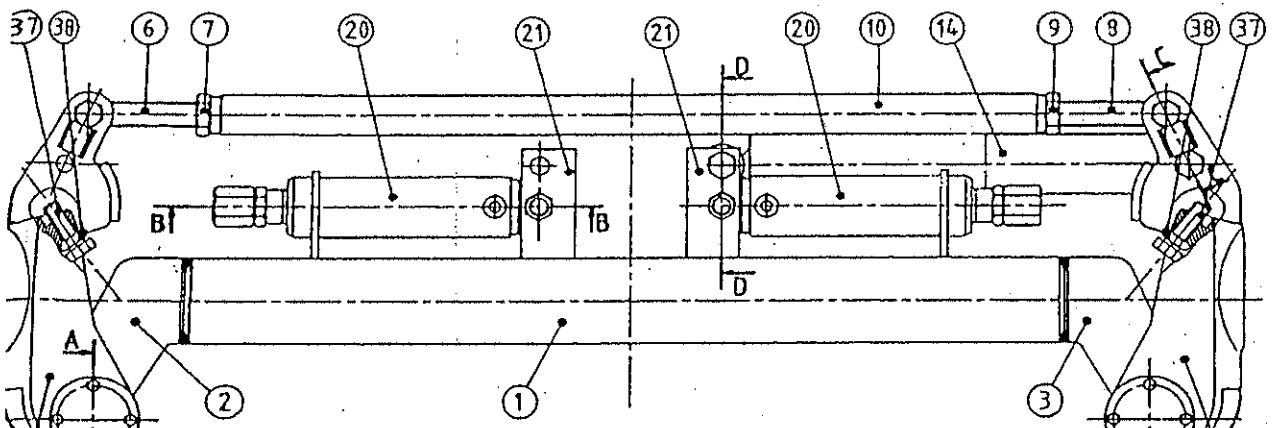

SECTION B-B

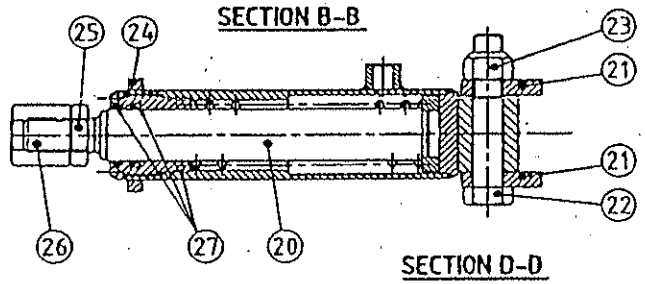

SECTION A-A

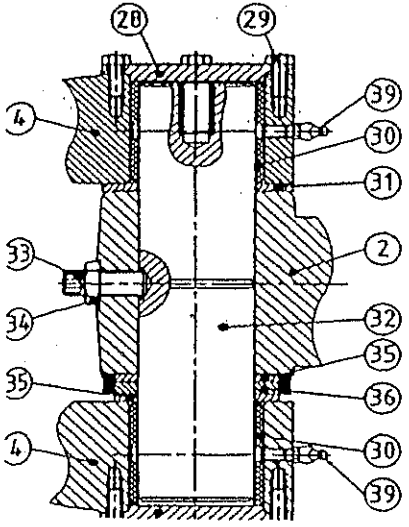

SECTION D-D

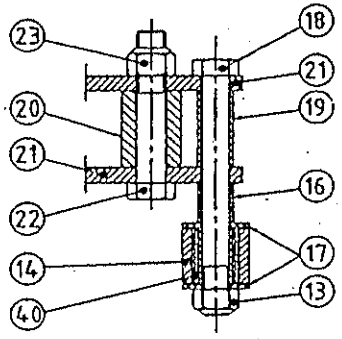

SECTION C-C

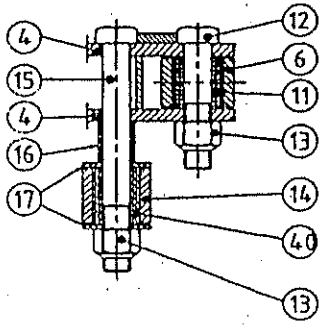

Rep.	Code	Nb	Désignation	Matière
31	92610002	2	Rondelle ERTALON ZN61 D100 H4.5	
30	93080015	4	Bague bronze D60B70G60	
29	92180820	16	Vis H, M8-20 T, 8	
28	96150574	4	Chapeau à vis	
27	97780043	2	Kit de réparartion joint de vérin	
26	96150241	2	Ecrou borgne H, M27 T, 8	
25	92312706	2	Contre écrou Hm , M27 T,8	
24	96150386	2	Support de vérin	
23	92412208	2	Ecrou auto-freiné H, M22 T, 8	
22	92292212	2	Vis H, M22-120 T, 8.8	
21	96150508	4	Patte de fixation Vérin/Amortisseur	
20	97275023	2	Vérin ϕ40 Course 100	
19	96150216	1	Entretoise D26.9x21 Lg60	
18	92292019	1	Vis H, M20-190 T, 8.8	
17	92602050	4	Rondelle ZN20D50H3	
16	96150210	2	Entretoise D26.9x21 Lg32	
15	92292018	1	Vis H, M20-180 T, 8.8	
14	99020001	1	Amortisseur Course 238	
13	92412006	4	Ecrou auto-freiné H, M20 T, 8	
12	92292010	2	Vis H, M20-100 T, 8.8	
11	93050004	2	Flexibloc	
10	97300025	1	Barre de connexion	
9	92453006	1	Contre écrou Hm, M30 T, 8 GAUCHE	
8	97300024	1	Embout GAUCHE	
7	92313006	1	Contre écrou Hm, M30 T, 8	
6	97300023	1	Embout DROIT	
5	96150546	1	Bras GAUCHE	
4	96150545	1	Bras DROIT	
3	96150572	1	Pivot GAUCHE	
2	96150571	1	Pivot DROIT	
1		1	Traverse	
40	93050005	2	Silent bloc amortisseur	
39	98870012	4	Graisseur HY. T. SPH. coude 45 M8	
38	92312008	2	Ecrou Hm, M20 T, 8	
37	92292061	2	Vis H, M20-60 T, 8.8	
36	92610005	[illegible]	Rondelle ERTALON LFX ZN60 D85 H7.5	
35	96150315	4	Rondelle a[illegible]re W581112	

RAYONS NON-COTES | RUGOSITE Ra en µm | MATIERE - DURETE | POIDS | Echr

MODIFICATIONS: MOD. N° 1 2 3 4 5 6 7 | DATE | N°

A.D.R. S.p.A

	Dessiné par	Contrôlé par	Approuvé par	Vérif. Norme	COTES SANS TOLERANCES
DATE	08.06.98				
NOM	F.PRU.				

COLAERT E[illegible]BIEUX

SUIVEUR SR

INDICE MODIFS: 1 6 / 2 7

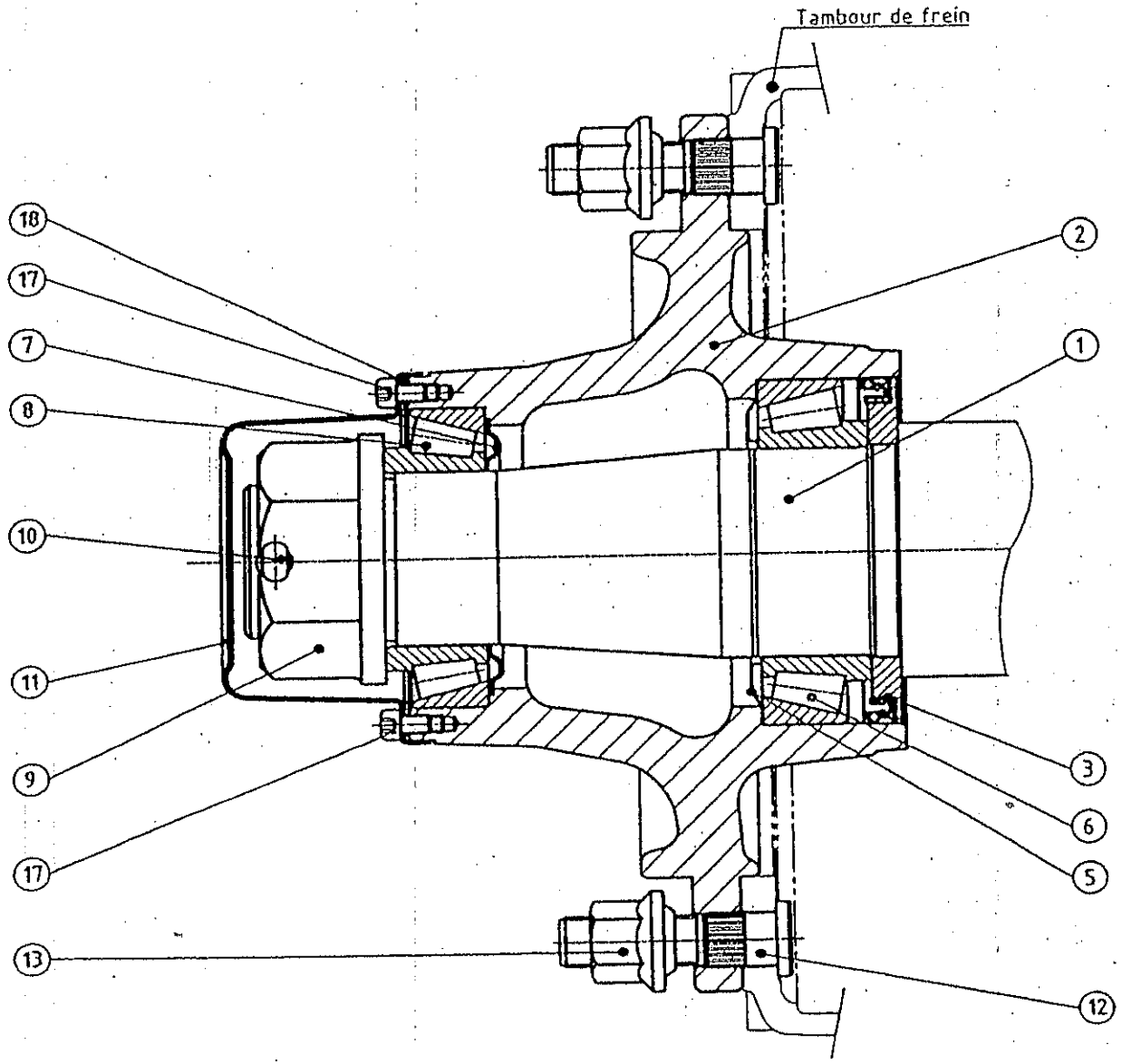

Rep.	Code	Nb	Désignation	Matière
18	97809074	2	Joint de chapeau	
17	92250812	12	Vis de fixation chapeau CHC M8-12T	
13	92510004	20	Ecrou de roue à bec M22x1.50	
12	94100072	20	Axe de roue 22x1.50	
11	97170041	2	Chapeau moyeu	
10	98851090	2	Goupille	
9	92380008	2	Ecrou de fusée	
8	97943215	2	Roulement AV 33215	
7	97781006	2	Joint de retenu RLT. AV	
6	97943118	2	Roulement AR 33118	
5	97783008	2	Joint de retenu RLT. AR	
3	93130057	2	Baque d'étanchéité	
2	96020226	2	Moyeu 10 trous ⌀23.3	
1		1	Corps d'essieu TYPE 0173	

RAYONS NON-COTES	RUGOSITE Ra en µm	MATIERE - DURETE	POIDS	Echl 1/3

MODIFICATIONS	1	2	3	4	5	6	7
MOD. N°							
DATE							
N°							

	Dessiné par	Contrôlé par	Approuvé par	Vérif. Norme
DATE	16.09.98			
NOM	F.PRU			

COTES SANS TOLERANCES

A.D.R. S.p.A

COLAERT ESSIEUX

COLAERT ESSIEUX

ESSIEU EUR 1110

INDICE MODIFS	
1	6
2	7
3	8

Colaert Essieux Boggi 5164

AÅ/HJ Vårt art.nr.	AÅ/HJ Benämning FRANSK	AÅ/HJ Benämning SVENSK	AÅ/HJ R,S,H,O	AÅ/HJ Pos.
	ENSEMBLE SUPPORT 5144 (41440012)			
229817000	R120P525 4x20 7x20 E1600/1700	Fjäderpaket	H	1
229818000	Boite de fixation R120	Vagga inre	H	2
229819000	Bague D100.6D115 Lg.88	Tätning vagga	H	3
229820000	Joue de fixation	Vagga yttre	H	4
229821000	Plaque de base	Boggiplatta	H	5
229822000	Vix H. M24-70 T,8-8	Skruv M24x70	H	6
229823000	Ecrou auto-freiné H, M24 T,8	Låsskruv M24	H	7
229824000	Graisseur HY. T. SPH. DROIT M8	Smörjnippel M8	H	8
229825000	Cale H20 Lg.260	Chims till fjäderpaket	H	9
229826000	Plague de fixation ressort	Fixeringsplatta	H	10
229827000	Vis H, M24-100 T,8-8	Skruv M24x100	H	11
	ENSEMBLE BRIDAGE ESSIEU C.110			
229828000	Ensemble bridage	????	H	2
229829000	Plaque en caoutchouc 150x120x15	Gummiplatta	H	2
229830000	Boitier de bridage R.120 C.110 H.92	Täckplatta övre	H	2
229831000	Plaque intermediaire C.110 R.120	Axelplatta	H	2
229832000	Bride B22N112A270	Krampa M22 L270	H	4
229833000	Ecrou Auto-Freiné M22x150 T.8	Mutter M22x1,5	H	8
	SUIVEUR SR			

Colaert Essieux Boggi 5164

2004-06-29

AÅ/HJ Vårt art.nr.	AÅ/HJ Benämning FRANSK	AÅ/HJ Benämning SVENSK	AÅ/HJ R,S,H,O	AÅ/HJ Pos.
229834000	Traverse	Axelrör	H	1
229835000	Pivot DROIT	Fäste spindelled vänster	H	2
229836000	Pivot GAUCHE	Fäste spindelled höger	H	3
229837000	Bras DRPOT	Spindelled vänster	H	4
229838000	Bras GAUCHE	Spindelled höger	H	5
229839000	Embout DROIT	Fäste parallellstag vänster	H	3
229840000	Centre écrou Hm, M30 T,8	Kronmutter M30 vänster	H	7
229841000	Embout GAUCHE	Fäste parallellstag höger	H	8
229842000	Contre écrou Hm, M30 T,8 GAUCHE	Kontramutter M30 höger	H	9
229843000	Barre de connexion	Parallellstag	H	10
229844000	Flexibloc	Bussning p-stag	H	11
229845000	Vis H, M20-100 T, 8.8	Skruv M20x100	H	12
229846000	Ecrou auto-freiné H, M20 T, 8	Låsmutter M20	H	13
229847000	Amarisseur Course 238	Styrdämpare	H	14
229848000	Vis H, M20-180 T, 8.8	Skruv M20x180	H	15
229849000	Entretoise D26,9c21 Lg32	Distans 26,9x21 L32	H	16
229850000	Rondelle ZN20D50H3	Bricka 20x50x3	H	17
229851000	Vis H, M20-190 T, 8.8	Skruv M20x190	H	18
229852000	Entretoise D26,9x21 Lg60	Distans 26,9x21 L60	H	19
229853000	Vérin ø40 Course 100	Låscylinder Ø40mm	H	20
229854000	Patte de fixation Vérin/Amortisseur	Fästplatta låscylinder	H	21
229855000	Vis H, M22-120 T, 8.8	Skruv M22x120	H	22
229856000	Ecrou auto-freiné H, M22 T,8	Låsmutter M22	H	23

Colaert Essieux Boggi 5164

2004-06-29

AÅ/HJ Vårt art.nr.	AÅ/HJ Benämning FRANSK	AÅ/HJ Benämning SVENSK	AÅ/HJ R,S,H,O	AÅ/HJ Pos.
229857000	Support de vérin	Låsning cylindertopp	H	24
229858000	Contre écrou Hm, M27 T, 8	Kontramutter M27	H	25
229859000	Ecrou borgne H, M27 T, 8	Kolvstångsbult M27	H	26
229860000	Kit de r´parartion joint de vérin	P-sats till låscylinder	H	27
229861000	Chapeau à vis	Täckbricka	H	28
229862000	Vis H, M8-20 T, 8	Skruv M8x20	H	29
229863000	Bague bronze D60B70G60	Bronsbussning 60x70x60	H	30
229864000	Rondelle ERTALON ZN61D100H4,5	Plastdistans 61x10x045	H	31
229865000			H	32
229866000			H	33
229867000			H	34
229868000	Rondelle arbre WSB1112	Tätning WSB 1112	H	35
229869000	Rondelle ERTALON LFX ZN60 D85 H7,5	Plastdistans 60x85x75	H	36
229870000	Vis H, M20-60 T, 8,8	Skruv M20x60	H	37
229871000	Ecrou Hm, M20 T, 8	Kontramutter M20	H	38
229872000	Graisseur HY.T.SPH. Coude 45 M8	Smörjnippel M8	H	39
229873000	Silent bloc amortisseur	Gummibussning styrdämpare	H	40
	ESSIEU EUR 1110			
229874000	Corps d'essieu TYPE 0173	Axelkropp	H	1
229875000	Moyeu 10 trous ø23,3	Nav 10-bult	H	2

Colaert Essieux Boggi 5164

2004-06-29

AÅ/HJ Vårt art.nr.	AÅ/HJ Benämning FRANSK	AÅ/HJ Benämning SVENSK	AÅ/HJ R,S,H,O	AÅ/HJ Pos.
229876000	Bague d'étanchéité	Tätningsring	H	3
				4
229877000	Joint de retenu RLT. AR	Nilosring 33118	H	5
229878000	Roulement AR33118	Rullager 33118	H	6
229879000	Joint de retenu TLR. AV	Nilosring 33215	H	7
229880000	Roulement AV 33215	Rullager AV 33215	H	8
229881000	Ecrou de fusée	Kronmutter	H	9
229882000	Goupille	Saxsprint	H	10
229883000	Chapeau moyeu	Navkåpa Coliert	H	11
229884000	Axe de roue 22x1,50	Pinnbult M22x1,5	H	12
229885000	Ecrou de roue à bec M22x1,50	Fälgmutter M22x1,5	H	13
				14
				15
				16
229886000	Vis de fixation chapeau CHC M8-12T	Skruv M8x12	H	17
229887000	Joint de chapeau	Packning till navkåpa	H	18

COLAERT ESSIEUX SYSTEM
11 bis, Route nationale
BP 2 – 59189 STEENBECQUE
Tél. 03 28 43 85 50
Fax 03 28 43 68 63
e-mail : colaert-essieux@wanadoo.fr

BOGIE 5167

CLIENT : Ranarstein

Ressorts : R120
PS26
4 leaves de maîtresse 1
4 leaves in the U-Bolt
Kit of axle
in total
10 leaves
x 20 x
120

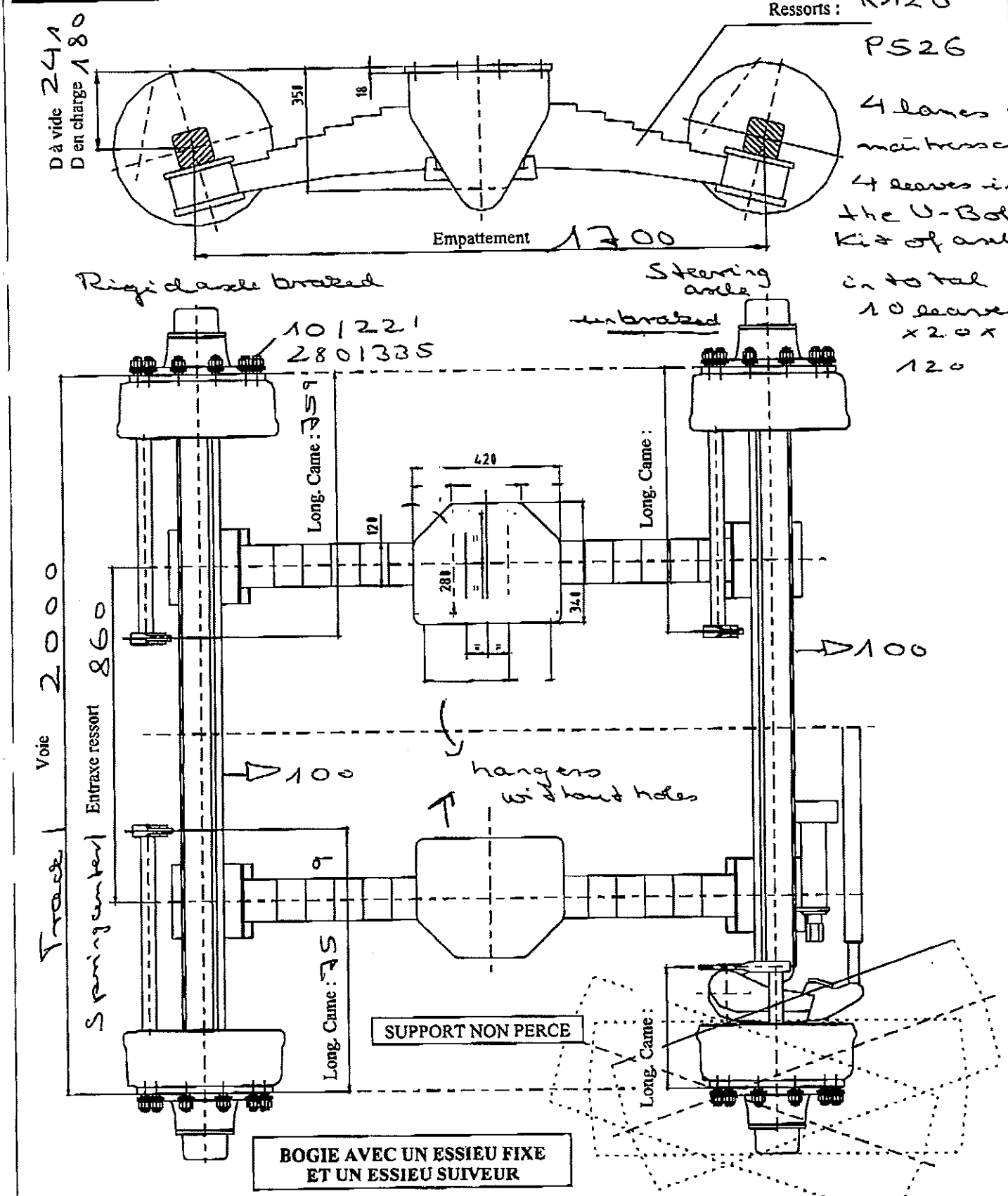

BOGIE AVEC UN ESSIEU FIXE ET UN ESSIEU SUIVEUR

Code bogie : G 65 G VSS 00002

Code essieu AV : E75095 0001

Code essieu AR : S75090 0001

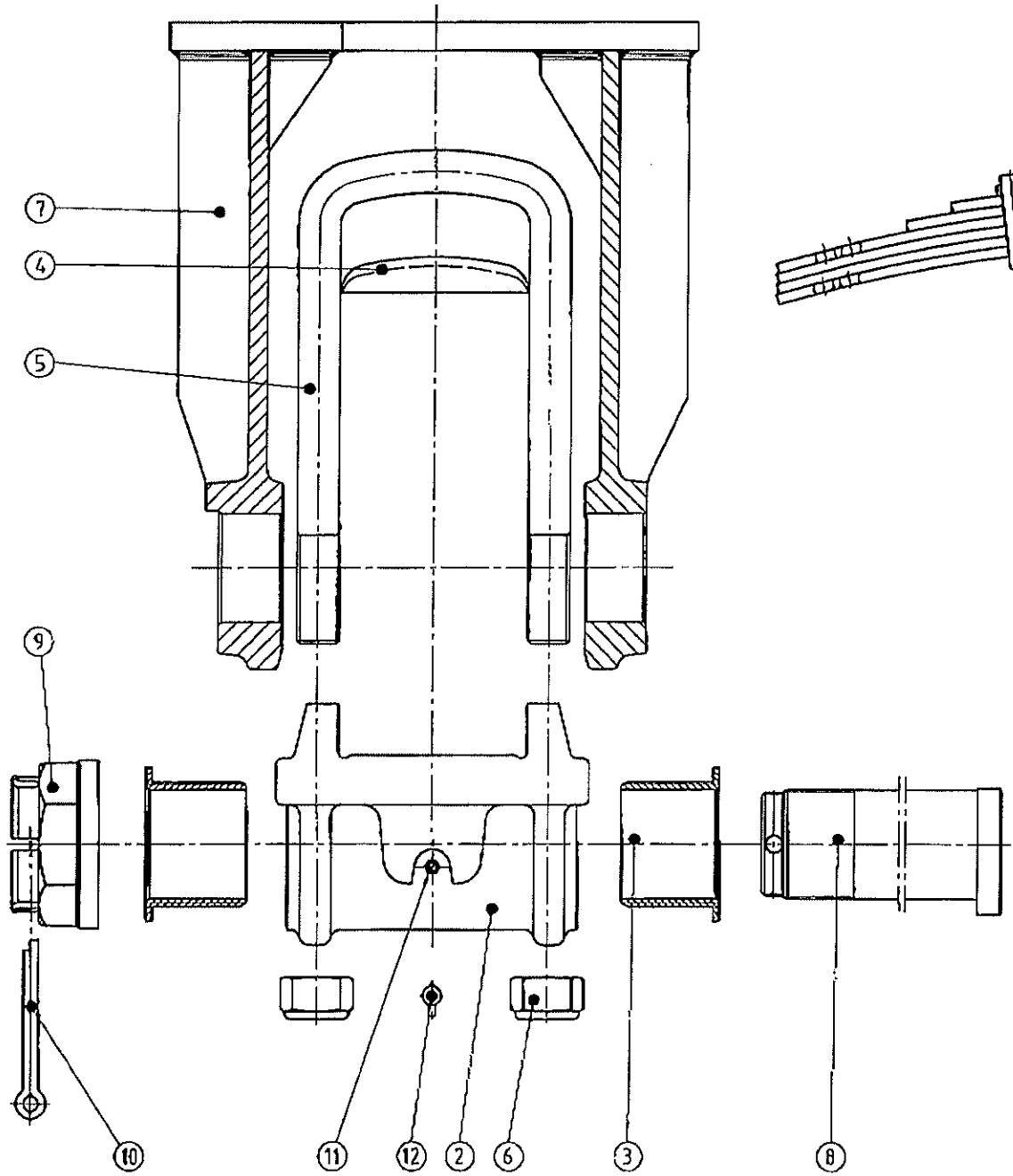

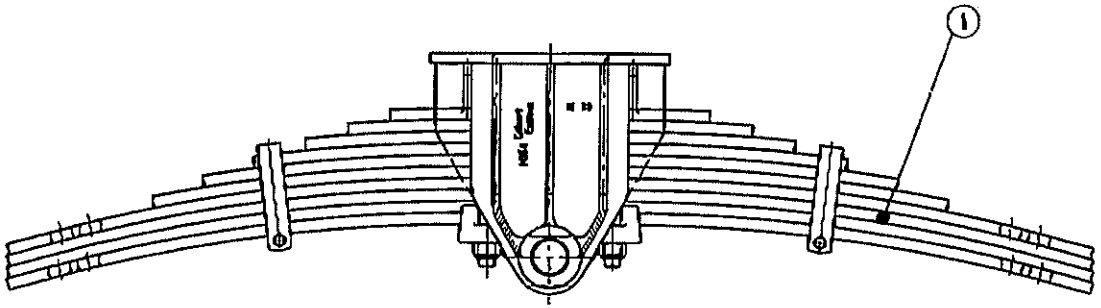

Rep.	Code	Nb	Désignation	Matière
12	98880008	1	Capuchon de graisseur	
11	98870008	1	Graisseur HY. T. SPH. DROIT M8	
10	98851090	1	Goupille 10-90 NF R 394-03	
9	92380022	1	Ecrou HK M70x200 Embase	
8	96760516	1	Axe d'articulation R100/5146	
7	96760707	1	Support d'articulation H.350 Non Percé	
6	92410003	4	Ecrou auto-freiné H. M27x200 T8	
5	B5052757 E	2	Bride B27M121A290	
4	96760687	2	Cale de bridage ressort R.120	
3	93080016	2	Baque bronze épaulé D70B80	
2	96760753	1	Palier Bogie 5147/49 R120	
1	C85852600E	1	R120P526 4x20 6x20 E1600/1700	

RAYONS NON-COTES | RUGOSITE Ra 6µm | NATURE - DURETE | POIDS | Ech 1/3

MODIFICATIONS									
MOD N°	1	2	3	4	5	6	7		
DATE									
N°									

A.D.R. S.p.A

	Dessiné par	Contrôlé par	Approuvé par	Vérif. Norme
DATE	21.07.98			
NOM	F.PRU.			

COTES SANS TOLERANCES

COLAERT ESSIEUX

COLAERT ESSIEUX S.A.R.L.
59187 ONEQUE (FRANCE)
Rue ... Gare - BP n°2
Tél 28 43 35 50 Fax 28 43 85 59

ENSEMBLE ARTICULATION CENTRALE 4147

CODE 41470018

FORMAT X

INDICE MODIFS 1 6 2 7 3 8 4 9 5 10

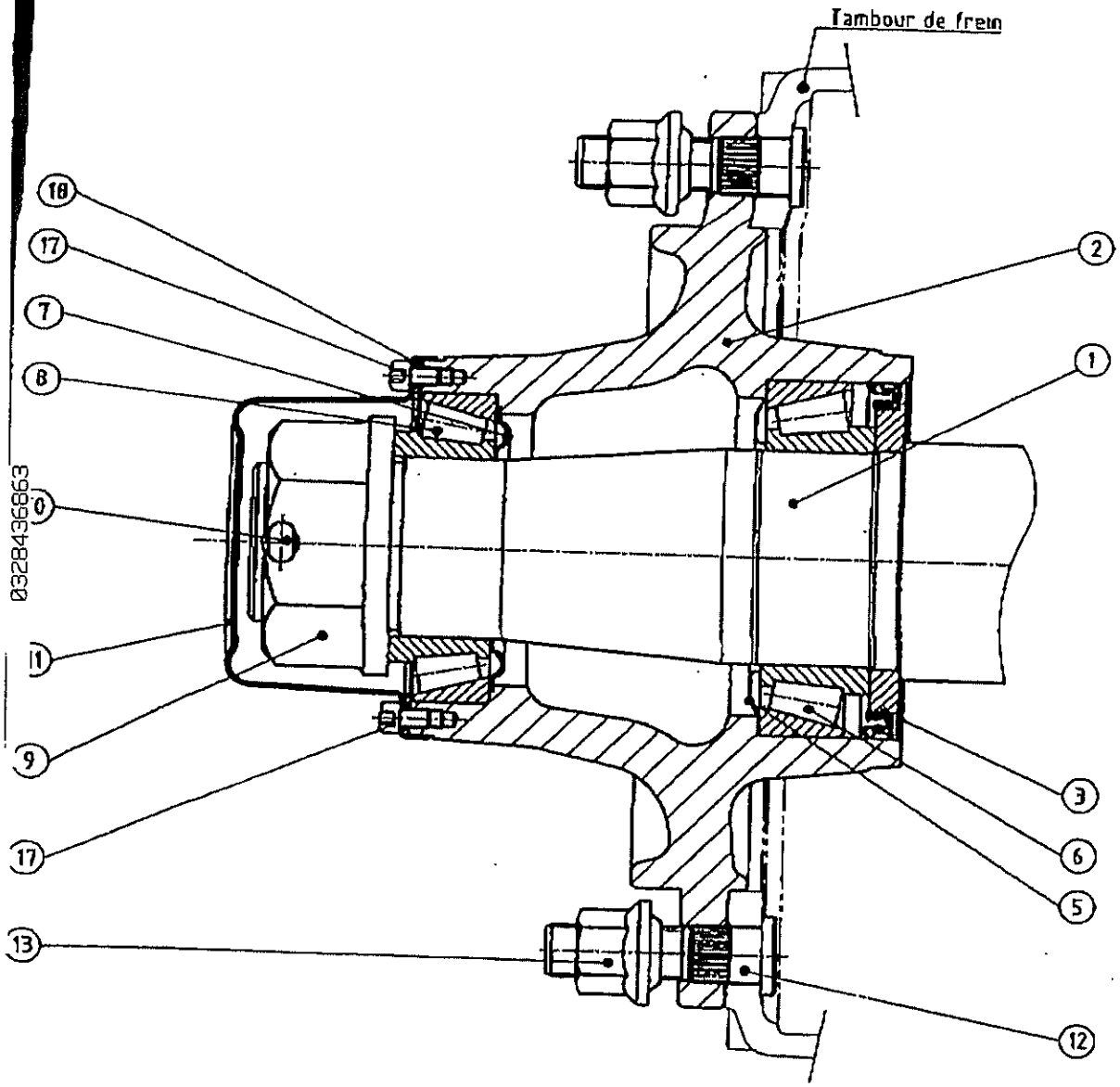

Rep.	Code	Nb	Désignation	Matière
18	97809074	2	Joint de chapeau	
17	92250812	12	Vis de fixation chapeau CHC M8-12T	
13	92510004	20	Ecrou de roue à bec M22x1.50	
12	94100072	20	Axe de roue 22x1.50	
11	97170041	2	Chapeau moyeu	
10	98851090	2	Goupille	
9	92380008	2	Ecrou de fusée	
8	97943215	2	Roulement AV 33215	
7	97781006	2	Joint de retenu RLT. AV	
6	97943110	2	Roulement AR 33110	
5	97783008	2	Joint de retenu RLT. AR	
3	93130057	2	Baque d'étanchéité	
2	96020226	2	Moyeu 10 trous Ø23.3	
1		1	Corps d'essieu TYPE 0172	

RAYONS NON-COTES | RUGOSITE Ra en µm | MATIERE - DURETE | POIDS | Echr 1/3

MODIFICATIONS								
MOD. N°	1	2	3	4	5	6	7	
DATE								
N°								

A.D.R. S.p.A

	Dessiné par	Contrôlé par	Approuvé par	Vérif. Norme
DATE	16.09.98			
NOM	F.PRU			

COTES SANS TOLERANCES

COLAERT ESSIEUX

ESSIEU EUR 1010

INDICE MODIFS 1 6

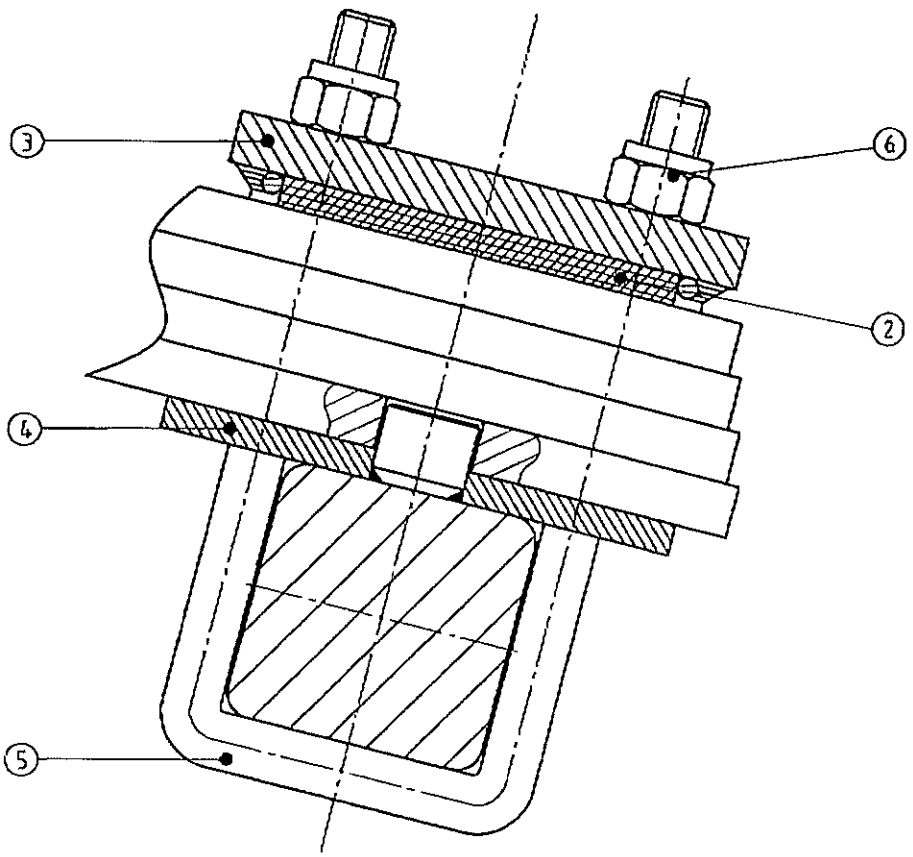

MONTAGE NORMAL

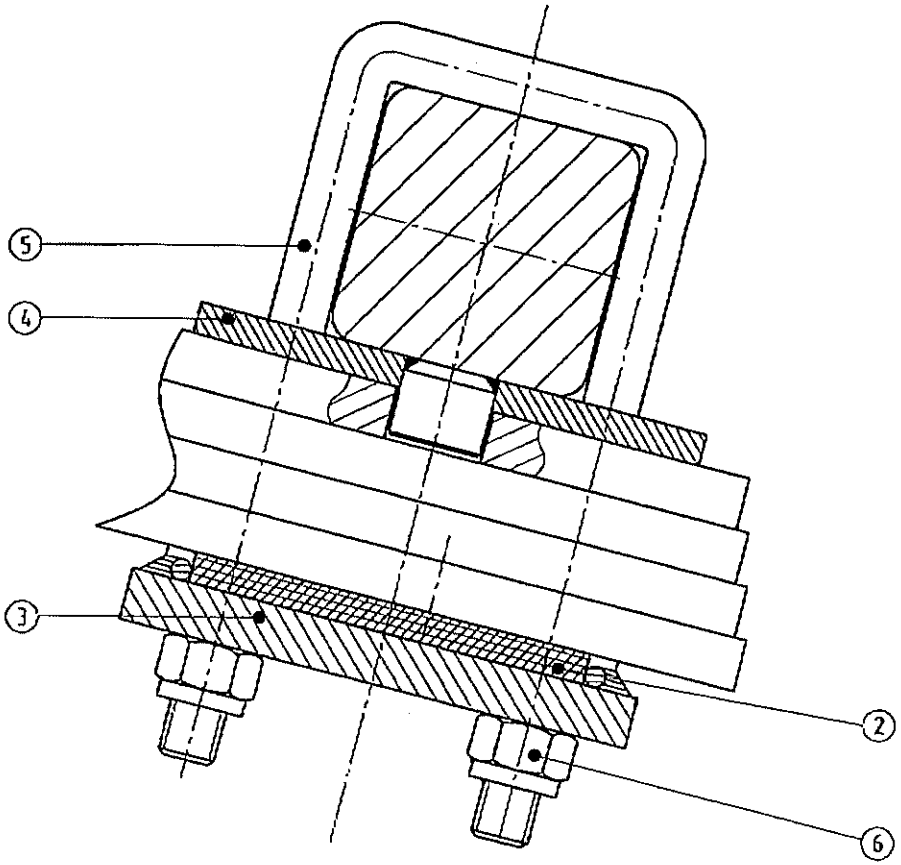

MONTAGE SURBAISSE

Rep.	Code	Nb	Désignation	Matière
6	92412215	8	Ecrou Auto-freiné M22x150 T. 8	
5	B5102300 E	4	Bride B22N102A260	
4	96760555	2	Plaque intermediaire C.100 R.120	
3	96760558	2	Boitier de bridage 4x20 R.120	
2	96760589	2	Plaque en caoutchouc 150x120x15	
1	96770211	1	Ensemble bridage	

RAYONS NON-COTES	RUGOSITE Ra en µm	MATERE - DURETE	POIDS	Ech

MODIFICATIONS	MOD N°	1	2	3	4	5	6	7
	DATE							
	N°							

A.D.R. S.p.A

	Dessiné par	Contrôlé par	Approuvé par	Vérif. Norme
DATE	09.10.98			
NOM	F.PRU.			

COTES SANS TOLERANCES

COLAERT ESSIEUX

COLAERT ESSIEUX S.A.R.L.
59189 MIBECQUE (FRANCE)
Rue Gare - BP 102
Tél 20 63 65 59 Fax 20 63 65 59

ENSEMBLE BRIDAGE
ESSIEU C.100 RESSORT 120

CODE 96770211

FORMAT X

INDICE MODIFS: 1 6 / 2 7 / 3 8 / 4 9 / 5 10