Stativ till omrörare

070222

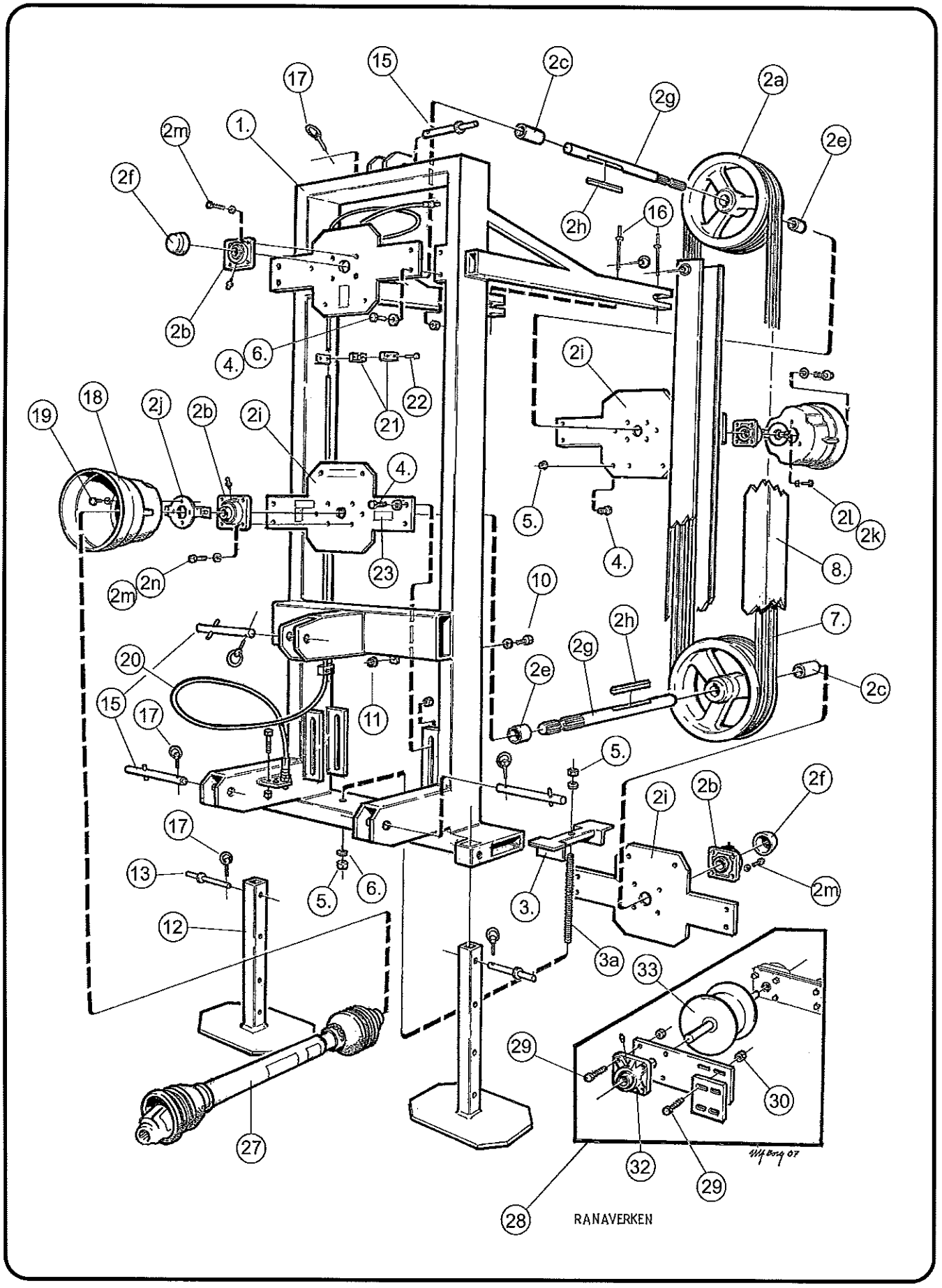

RANAVERKEN AB

www.ranaverken.se

Stativ till omrörare

komplett

rev. 150107

Pos	Benämning	Art.nummer	St.
1.	Ram stativ	Se tabell	1
2.	Remskiva komplett	779 507 000	2
2A	Remskiva SPC	402 328 000	1
2 B	Lager	208 418 000	2
2 C	Distans 55 fr.o.m -03	405 825 000	1
2 E	Distans 40 fr.o.m. -03	405 824 000	1
2 F	Ändkopp lager	218 404 000	1
2 G	Splinesaxel m. kilspår	402 327 000	1
2 H	Kil	209 217 000	1
2 I	Lagerfäste sida	779 508 000	4
2 J	Fäste för skydd	778 504 000	1
2 K	Skruv	208 045 000	2
2 L	Mutter	208 203 000	2
2 M	Skruv	208 064 000	8
2 N	Mutter	208 204 000	8
3.	Spännare	779 510 000	2
3 a	Spännskruvtapp	402 720 000	2
4.	Skruv	208 085 000	16
5.	Mutter	208 206 000	16
6.	Bricka	208 305 000	16
7.	Kilrep remländ	se tabell	4
8.	Remskyddsset	se tabell	1
9.	Stag	402 734 000	1

Pos	Benämning	Art.nummer	St.
10.	Skruv	208 043 000	A
11.	Mutter	208 203 000	A
12.	Stödfot t.o.m 2004	722 675 000	2
	Stödfot bred fr. 2005	779 010 000	2
13.	Handtag 16x165	401 672 000	2
14.	R-nål 4 mm	201 004 000	2
15.	Sprint	402 612 000	4
16.	Sprint	402 613 000	2
17.	Ringsprint	201 003 000	6
18.	Skyddskåpa	209 340 000	2
19.	Skruv	208 026 000	6
20.	Hyd.slang komplett stativ	se tabell	1
21.	Slanghållare	401 282 000	B
22.	Skruv	208 175 000	C
23.	Dekal "MAX 540 varv"	202 282 000	1
	Dekal "Rot. remmar"	219 528 000	2
	Dekal "ins.bok"	219 521 000	1
24.	Dekal "märkes loggo"	Se märke	
25.	Tillv.skylt t.o.m.-95	202 285 000	1
	Fr.o.m. 95 CE märkning		
26.	Popnit 24x9,3 t.o.m. -95	208 290 000	2
27.	Kraftöverföringsaxel	209 283 000	1

Pos	Benämning	Art.nummer	St.
28.	Spännrulle komplett	779 511 000	1
32	Lager	208 402 000	2
	Ändlock	218 401 000	2
29.	Skruv	208 062 000	8
30.	Mutter	208 204 000	8
33.	Spännrulle	779 512 000	1

Anordningen finns endast på 3,5 och 4 m stativ.

Tabell för stativ 2,0 - 4,0 meter

Typ	Art. nr.	Ram nr.	Reml.	Rem nr.	Skydd nr.	H.sl. nr.	A	B	C
2,0	779 002 000	779 502 000	5600	208 857 000	403 523 000	402 743 000	12	4	8
3,0	779 004 000	779 504 000	7500	208 861 000	403 525 000	402 745 000	20	6	12
4,0	779 006 000	779 506 000	9500	208 864 000	403 527 000	402 746 000	20	8	16

Reml. = Remlängd, H.sl. nr = Hydraulslangnummer

Avstånd mella axeltappar: 2 Meters stativ = 2250 3Meters stativ = 3250 4Meters stativ = 4250

1:2