018 - Reservdelsdokument, Hyd. pumphus 5” & 6 ”

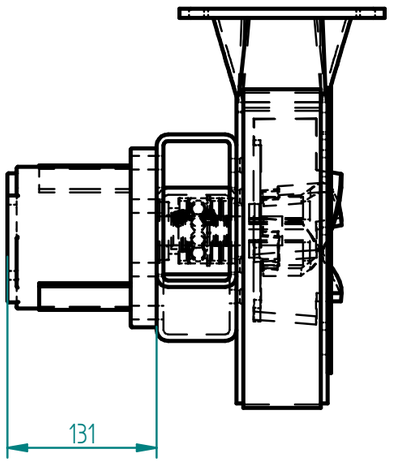

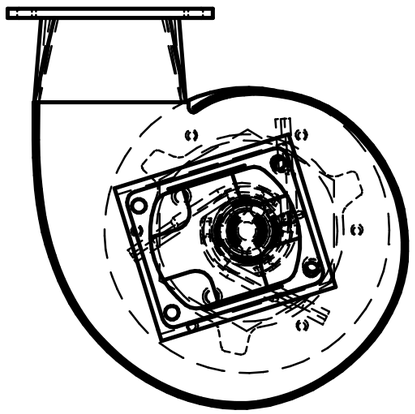

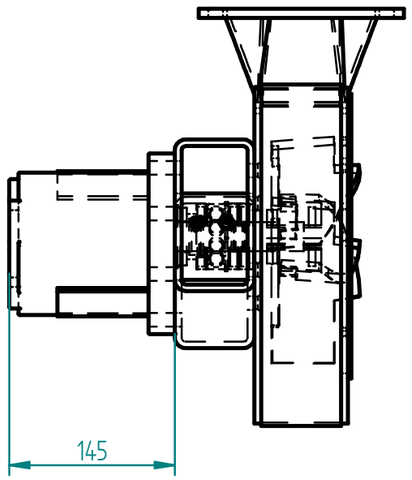

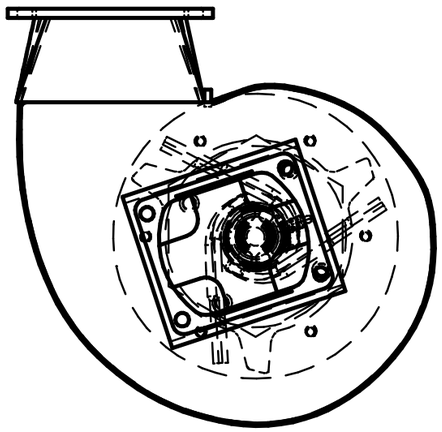

Bultsats till bottenbricka.
Art.nr: 406 372 000

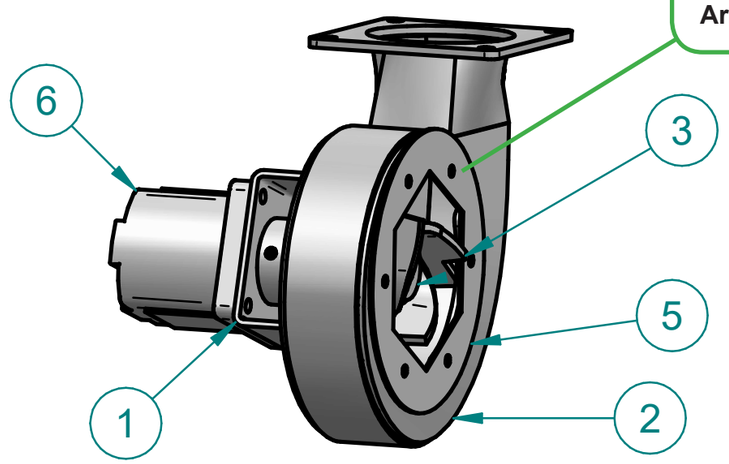

Bredare pumphus, passande till Centrisugmodell 6”
Art.nr: 772 564 000

Pumphuset på bilden är std. 6” pumphus.

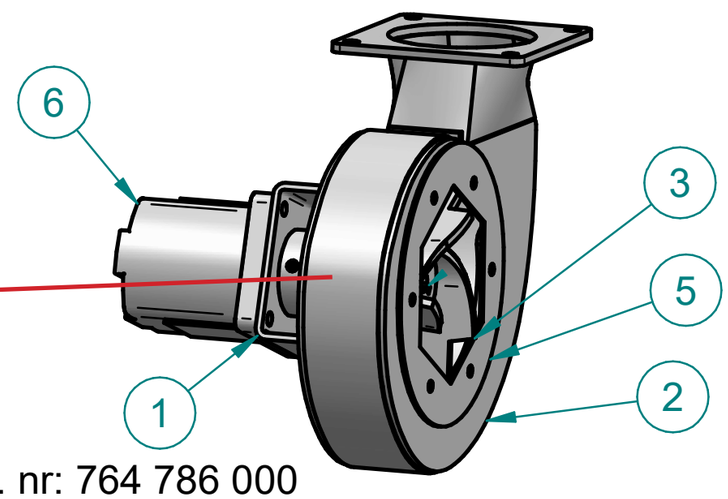

5" Art. nr: 764 785 000

6	1	Hydraulmotor 27 cc 5"		218 731 000
5	1	Bottenbricka		402 035 000
3	1	Rotor 5"		770 711 000
2	1	Pumphus GP11kW 5"		771 514 000
1	1	Stödlager lastningspump		772 562 000

6" Art. nr: 764 786 000

6	1	Hydraulmotor 38 cc 6"		218 732 000
5	1	Bottenbricka		402 035 000
3	1	Rotor 6"		770 712 000
2	1	Pumphus GP18,5 kW 6"		771 515 000
1	1	Stödlager lastningspump		772 562 000
Det.-nr	Ant.	Benämning	Material	A n m.

Konstr.	Ritad	Kop.	Kontr.	Stand.	Godk.	Skala	Ersätter	Ersatt av
	HenJoh					1:5		

RANAVERKEN AB	Jämförelse hydrauliskt driven GP-2000 5-6”	Dat. 2012-03-01
		Ritn.-nr 766 932 000 / Rev.

Nr	Ant.	Ändring och/eller medd.-nr	Datum	Inf.	Godk.	Nr	Ant.	Ändring och/eller medd.-nr	Datum	Inf.	Godk.

Stödlager till hyd. pumphus 5 & 6”, ritad version.

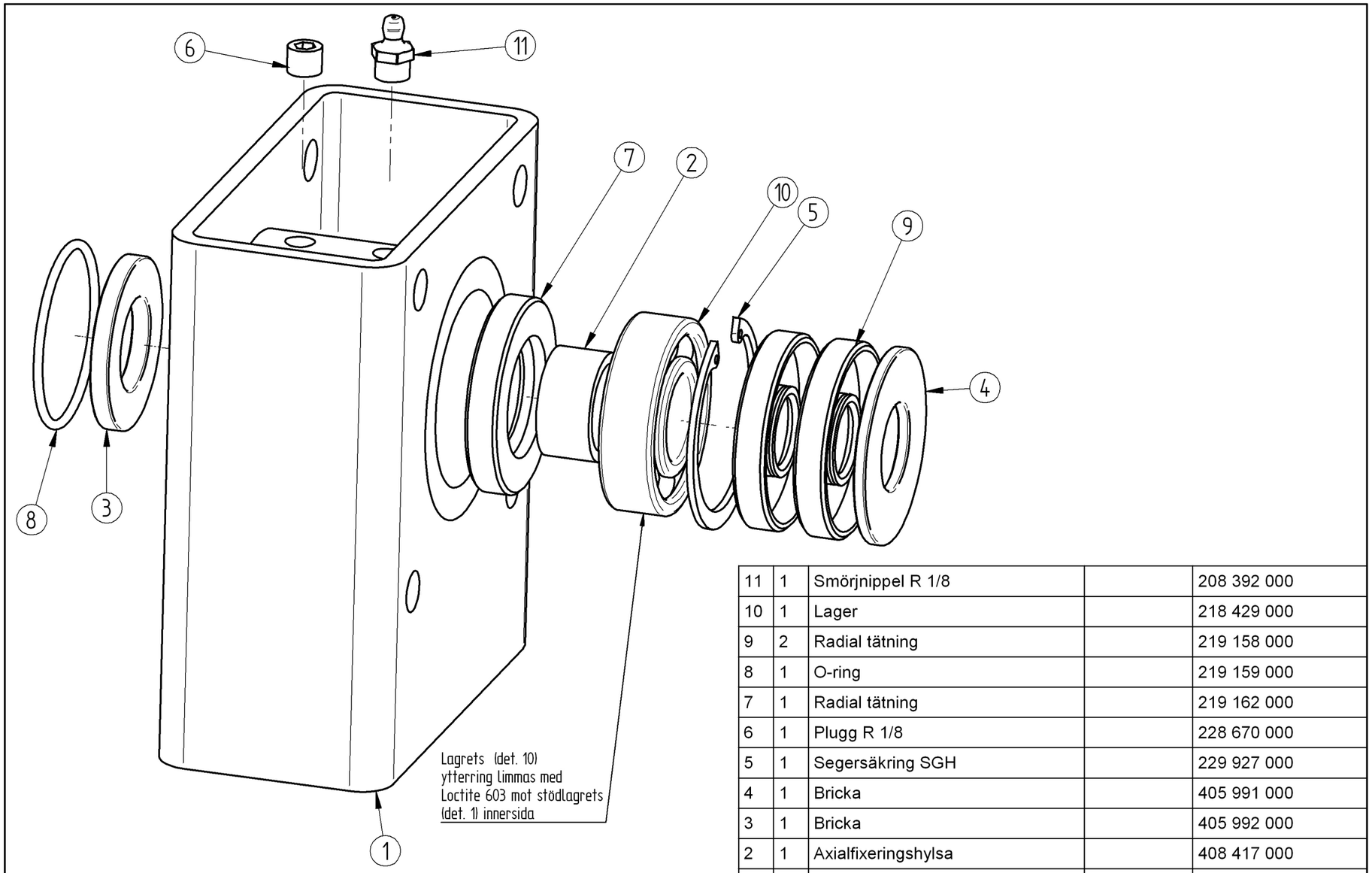

Det.-nr	Ant.	Benämning	Material	Anm.
11	1	Smörjnippel R 1/8		208 392 000
10	1	Lager		218 429 000
9	2	Radial tätning		219 158 000
8	1	O-ring		219 159 000
7	1	Radial tätning		219 162 000
6	1	Plugg R 1/8		228 670 000
5	1	Segersäkring SGH		229 927 000
4	1	Bricka		405 991 000
3	1	Bricka		405 992 000
2	1	Axialfixeringshylsa		408 417 000
1	1	Stödlager		772 561 000

Konstr.	Ritad	Kop.	Kontr.	Stand.	Godk.	Skala	Ersätter	Ersatt av
	AÅ					1:1		

Dat. 2000-09-28

RANAVERKEN AB

Stödlager lastningspump

Ritn.-nr 772 562 000 Rev. 1

Nr	Ant.	Ändring och/eller medd.-nr	Datum	Inf.	Godk.	Nr	Ant.	Ändring och/eller medd.-nr	Datum	Inf.	Godk.
1	1	Det 408417 & 219162 nya	051004	AÅ							

Denna ritning och alla bilagor förbliva vår egendom. De få icke vare sig i ursprungligt eller ändrat skick utan vårt medgivande kopieras eller mångfaldigas, förevisas för eller på annat sätt delgivas eller utlämnas till tredje person och ej heller användas för tillverkning. Överträdelse härav beivras med stöd av gällande lag.

Stödager till 5 och 6” pumphus, bild

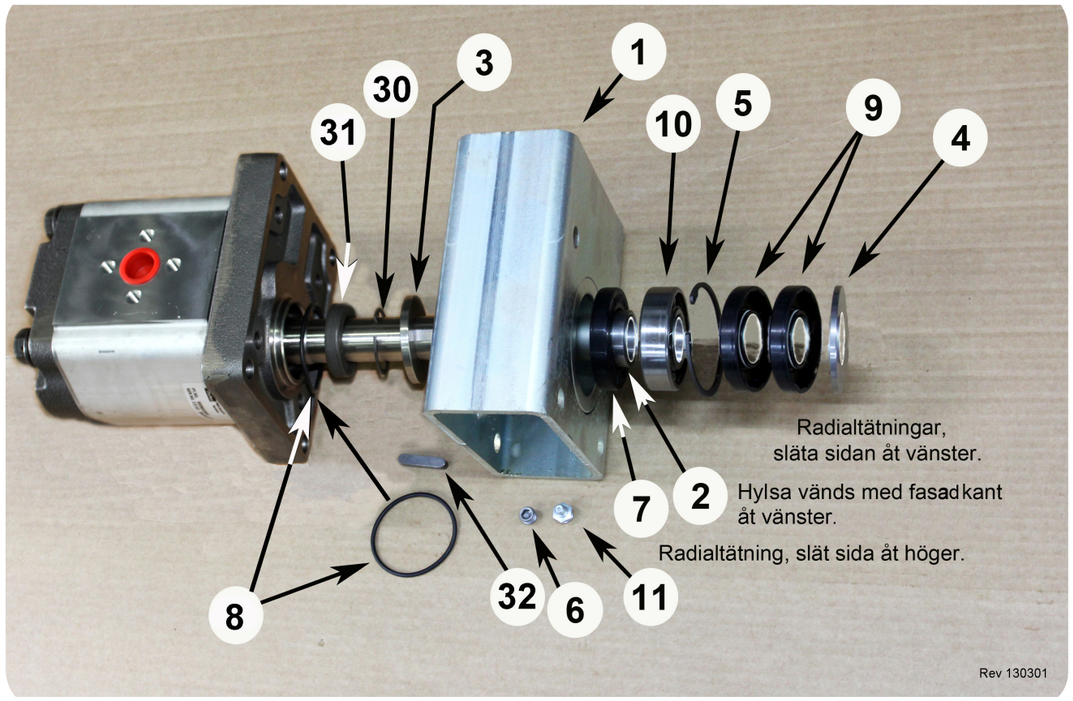

Pos	Benämning	Antal	Art.nummer
1.	Stödlagerhus	1	772 561 000
	Komplett m lager och tätningar	1	772 562 000
2.	Axelfixeringshylsa	1	408 417 000
3.	Bricka	1	405 992 000
4.	Bricka	1	405 991 000
5.	Seegersäkring	1	229 927 000
6.	Plugg	1	228 670 000
7.	Radialtätning	1	219 162 000
8.	O-ring	1	219 159 000
9.	Radialtätning	2	219 158 000
10.	Lager	1	218 429 000
11.	Smörjnippel rak	1	208 392 000
30.	Seegersäkring	1	269 123 000
31.	Tätning (plåtskodd)	1	218 713 000
32.	Kil	1	209 259 000

Konverteringskit till hydrauldrivet pumphus 5” och 6”

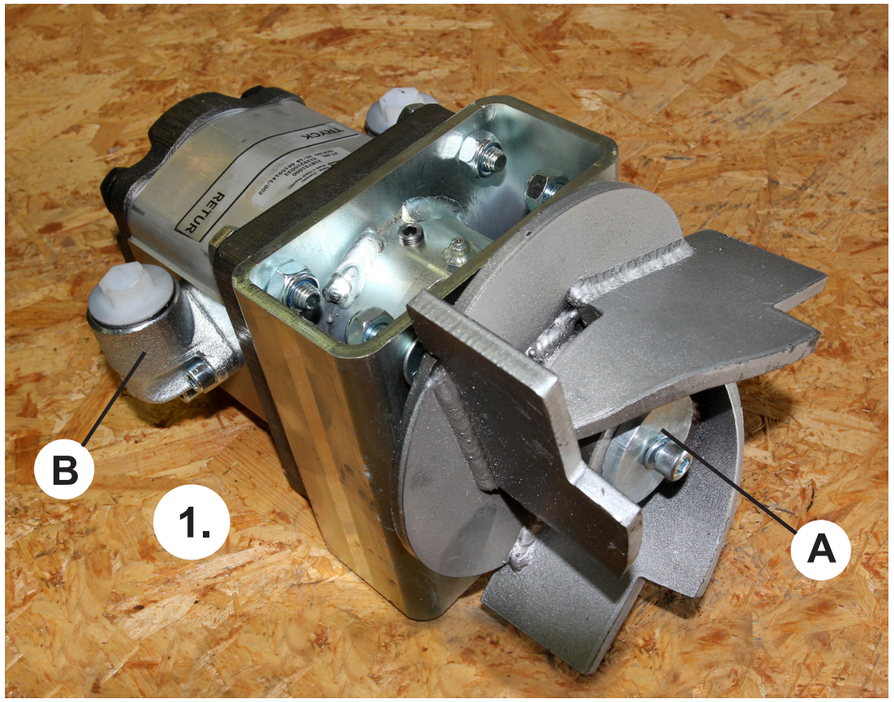

Pos	Benämning	Antal	5” pump	6” pump
1.	Konverteringskit.	1	764 782 000	764 783 000
	Innehållande: *Hydraulmotor, stödlager, rotor samt pos. A och B.*			
A	Bricka GP HMD	1	403 343 000	
	Skruv	1	208 033 000	
B	Utloppshylsa	1	218 706 000	
	Inkl. O-ring + skruvar.			

RANAVERKEN
LANTBRUK

Renoveringskit.

Art.no: 218 766 000

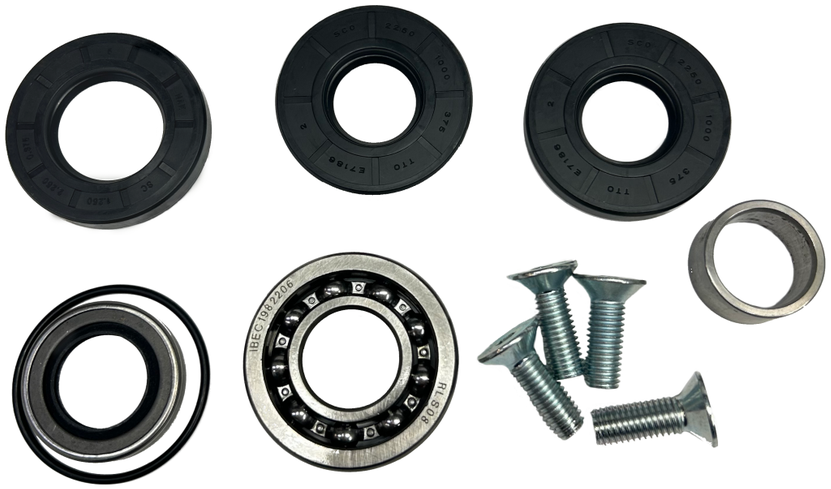

Lager och tätningssats på hydrauliska pumphus